其余

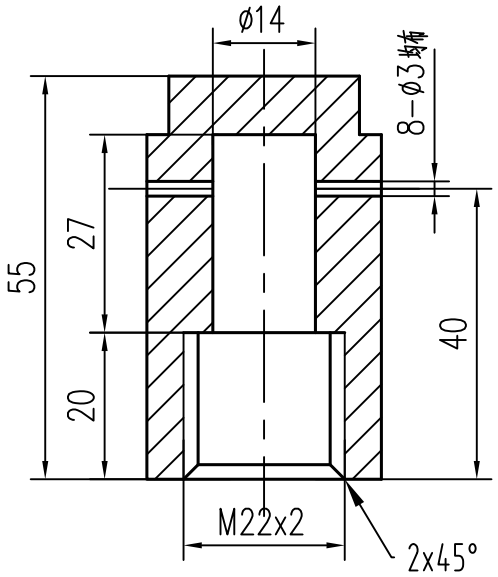

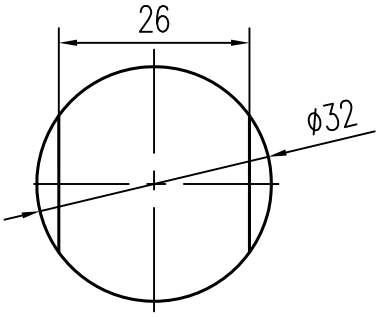

技术要求:

1、未注圆角R=3。

2、铸钢件按《锅炉用耐热柱钢件技术条件》铸造和验收。

3、风帽要求精密铸造开孔保持。

4、本件为风帽No1，小孔开孔尺寸8-Ø3。

5、单台炉加工64件。

材料: ZG8Cr26Ni4Mn3NRe

单重: 0.4Kg

烟台龙源电力技术股份有限公司				工程名称	龙宇煤化工#3炉低氮改造工程
				设计阶段	施工图
审定		设计		风帽1-返料侧	
审核		重量 Kg			
		比例	1:3		
校核		日期		图号	LYMHG3-J0501-01

更改标记	数量	文件及其号码	签字	日期